FICHE TECHNIQUE
SÉRIE *E64E*

SPÉCIFICATIONS

Modèle	*E64E (30 po et 36 po)*	*E64E (42 po et 48 po)*
Volts	120 V c.a.	120 V c.a.
Hz	60	60
Ampère (sans le ventilateur)	0,8	1,3
Format de conduit	10 po rond	10 po rond
2 modules à DEL	120 V, 5,5 W	120 V, 5,5 W
Garantie	1 an	1 an

DIMENSIONS

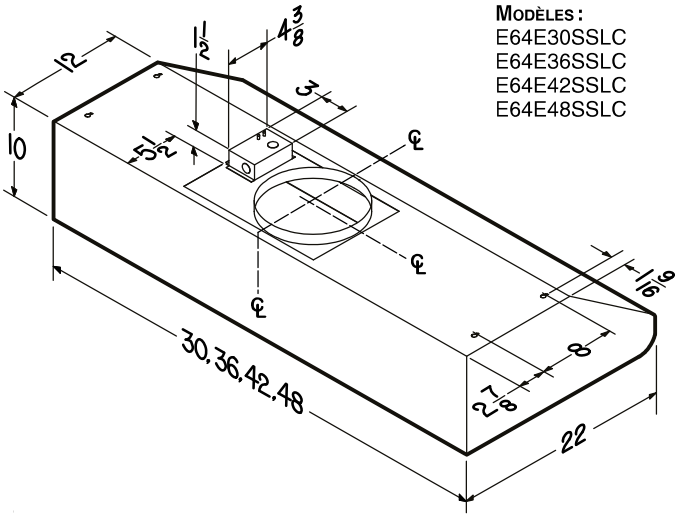

Modèles :
E64E30SSLC
E64E36SSLC
E64E42SSLC
E64E48SSLC

NOTE : Les dimensions indiquées sont en pouces.

Venmar Ventilation ULC, Drummondville, Québec www.broan-nutone.ca 1 877 896-1119

Projet	REMARQUES
Lieu	
Modèle n°	
Quantité	
Soumis par	
Date	

Les spécifications du produit sont sujettes à changement sans préavis.

BROAN® Elite
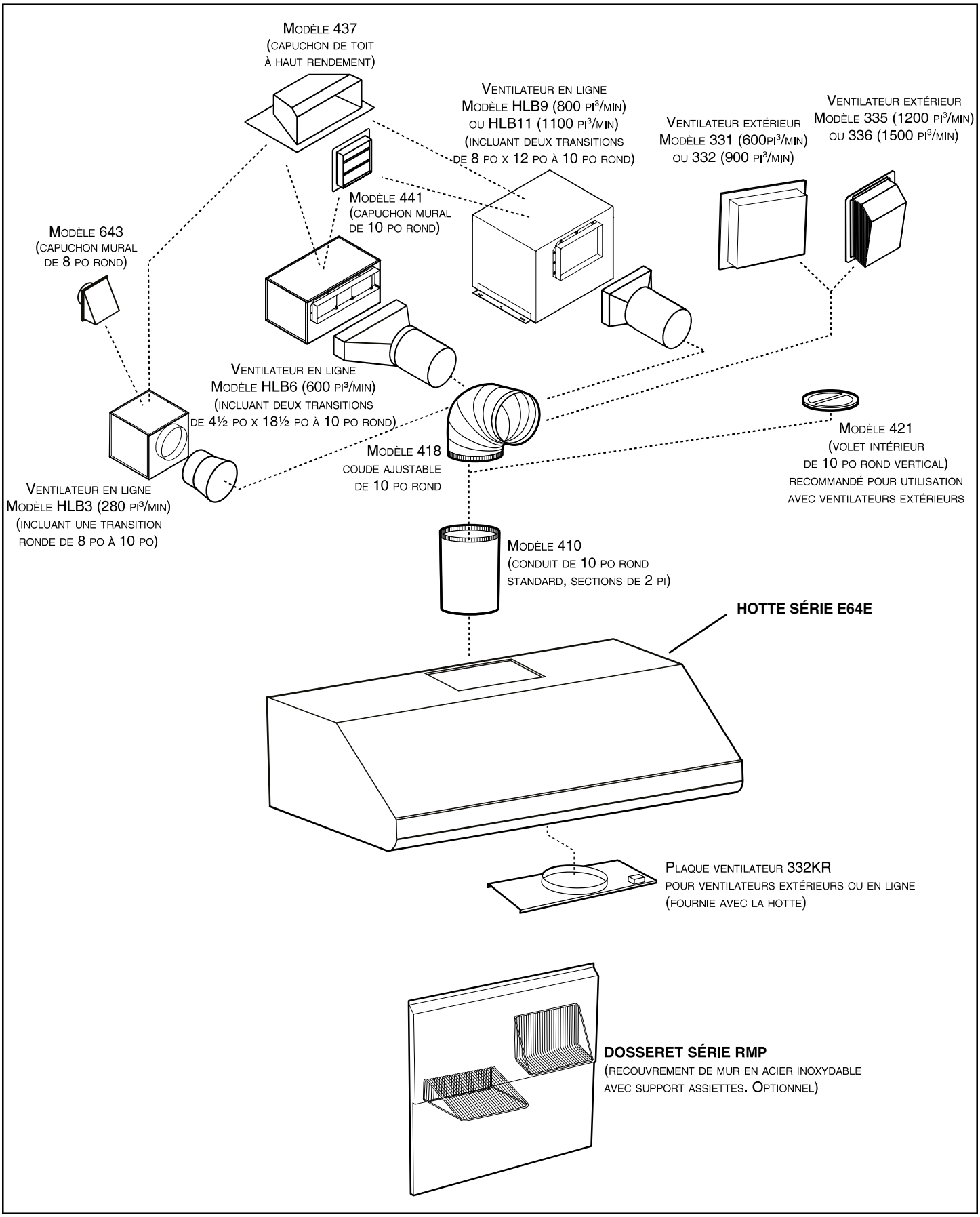
FICHE TECHNIQUE
SÉRIE *E64E*